内置放大器型压力传感器 PA-750

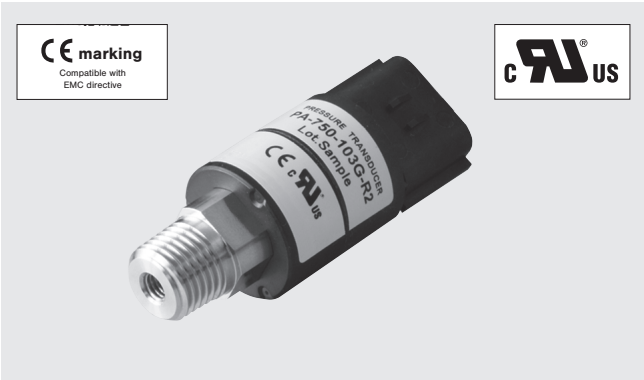

内部结构图
PA-750 (R 1/4)

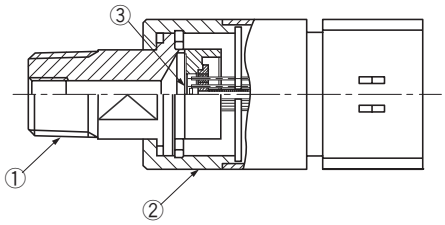

	名称	材料
①	接头	SUS 304
②	壳体	PPS
③	膜片	SUS 316L

■ 特点

- 实现了高耐腐蚀性、防滴结构
  压力受压部分使用〈SUS316L〉
  主体使用IP65（按照IEC标准）
- 线缆可拆卸式（连接器连接）
- 内置温度补偿电路（0~50°C）
- 产品阵容还包括从负压到正压，一台皆可测量的复合压、绝对压式传感器
- 电压输出式

■ 型号显示

PA-750 - 102 R - R2 - 1

系列名称

指示方式

G: 表压

V: 表压（负压）

R: 复合压

A: 绝对压

额定压力

102:0 ~ 100 kPa
352:0 ~ 350 kPa
103:0 ~ 1 MPa
353:0 ~ 3.5 MPa

102:0 ~ –100 kPa

102:–100 ~ 100 kPa
302:–100 ~ 300 kPa

102:0 ~ 100 kPa abs

接头形状

R1:R1/8（带M5阴螺纹）
R2:R1/4（带M5阴螺纹）

附带线缆

空白：附带1.5 m线缆
1: 不附带线缆

*订购时请确认型号列表。

PA-750
内置放大器型压力传感器

■ 型号列表

接头形状	类型（指示方式）	表压							绝对压
	线缆 ＼ 额定压力	0 ~ 100	0 ~ 350	0 ~ 1000	0 ~ 3500	0 ~ –100	–100 ~ 100	–100 ~ 300	0 ~ 100 (abs)
R1	有	PA-750-➔ 102G-R1	PA-750-➔ 352G-R1	PA-750-103G-R1	PA-750-353G-R1	PA-750-➔ 102V-R1	PA-750-102R-R1	PA-750-302R-R1	PA-750-102A-R1
	无	PA-750-➔ 102G-R1-1	PA-750-➔ 352G-R1-1	PA-750-103G-R1-1	PA-750-353G-R1-1	PA-750-➔ 102V-R1-1	PA-750-102R-R1-1	PA-750-302R-R1-1	PA-750-102A-R1-1
R2	有	PA-750-➔ 102G-R2	PA-750-➔ 352G-R2	PA-750-103G-R2	PA-750-353G-R2	PA-750-➔ 102V-R2	PA-750-102R-R2	PA-750-302R-R2	PA-750-102A-R2
	无	PA-750-➔ 102G-R2-1	PA-750-➔ 352G-R2-1	PA-750-103G-R2-1	PA-750-353G-R2-1	PA-750-➔ 102V-R2-1	PA-750-102R-R2-1	PA-750-302R-R2-1	PA-750-102A-R2-1

*订购时请确认上述型号。
带➔标记的型号为订货生产。

■ 标准规格

● 无特殊记载时，均为环境温度25 ± 5°C、驱动电压12 VDC下的规格标准。

项目 ＼ 型号			PA-750							
			102G	352G	103G	353G	102V	102R	302R	102A
一般规格	类型（指示方式）		表压							绝对压
	额定压力/额定压力范围	kPa	100	350	1000	3500	–100	–100 ~ 100	–100 ~ 300	100 (abs)
	最大压力	kPa	200	700	2000	5000	200	200	600	200 (abs)
	破坏压力	kPa	300	1050	3000	7000	300	300	900	300 (abs)
	运行温度	°C	–20 ~ 80							
	补偿温度	°C	0 ~ 50							
	运行湿度	%RH	35 ~ 85（不结露）							
	保存温度	°C	–20 ~ 80（气压、湿度65%RH以下）							
	适用媒介		不腐蚀SUS316L及SUS304的气体及液体							
	绝缘电阻	MΩ minimum	100 (500 V DC)							
	耐电压		500 V AC, 60 s（漏电流1 mA以下）							
	封液		硅油							
	压力端口		R 1/8、R 1/4							
	质量	g	R2 : Approx. 50							
	保护结构		IP65							

项目		型号	PA-750							
			102G	352G	103G	353G	102V	102R	302R	102A
电源	驱动电压*	V DC	10.8 ~ 30							
	消耗电流	maximum	10 mA							
模拟信号输出	电压输出	V	1 ~ 5							
	零电压	V	1 ± 0.04					3 ± 0.04	2 ± 0.04	1 ± 0.04
	全标度电压	V	4 ± 0.04							
	电流输出	mA maximum	1（负载电阻 5 kΩ以上）							
	直线性/磁滞	%F.S.	± 0.3							
	温度特性	ZERO %F.S./°C	± 0.05							
		SPAN %F.S./°C	± 0.05							
	响应速度	ms	Approx. 2							
	分辨率		Approx. 0.004V（Approx. 0.1%F.S.）							
	朝向的影响（端口朝向侧面→垂直方向）	%F.S.	± 0.3	± 0.1	± 0.05		± 0.3		± 0.1	± 0.3

*也可支持驱动电压：5 V、输出电压：0.5~4.5 V（比率式输出）。

■ 环境特性

试验项目	试验方法（条件　25 ± 5°C）	变动量
振动	10 ~ 500 Hz, 1.5 mm maximum/98.1 m/s², 3 directions for 2 hours each	模拟信号输出（零电压、全标度电压）：各自最大值± 1%F.S.
冲击	490 m/s² 3 directions for 3 times each	
压力周期	0~额定压力/额定压力范围 10^6 cycles	
耐湿性	40 °C, 90 ~ 95 %RH, 240 hrs.	

PA-750
内置放大器型压力传感器

■ 外形尺寸图

Unless otherwise specified, tolerance : ± 0.5 (Unit: mm)

● 接头形状 R1（R1/8）型

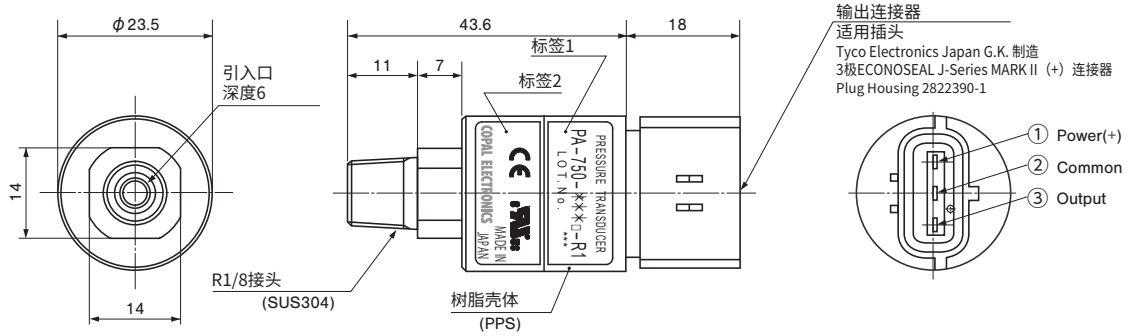

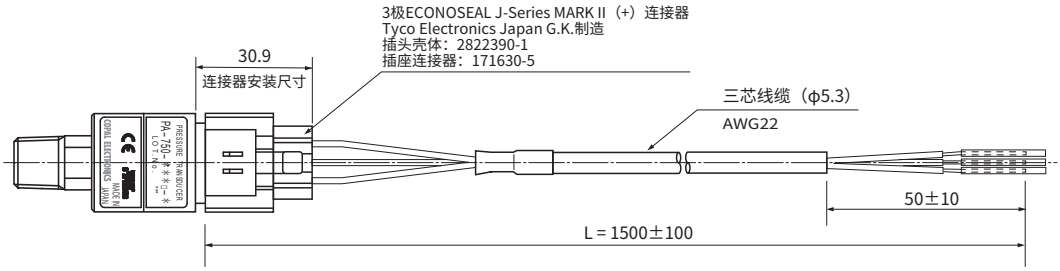

Wire color	Connection
Brown	Power ⊕
Blue	Common
White	Output

● 接头形状 R2（R1/4）型

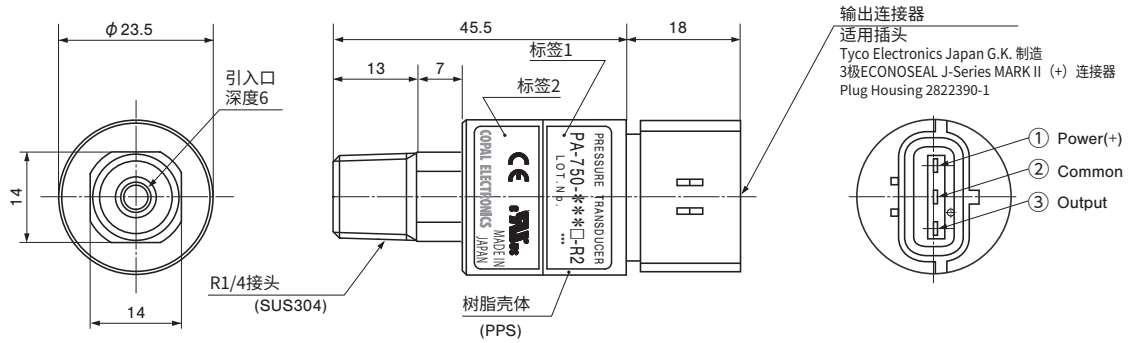

■ 内部电路

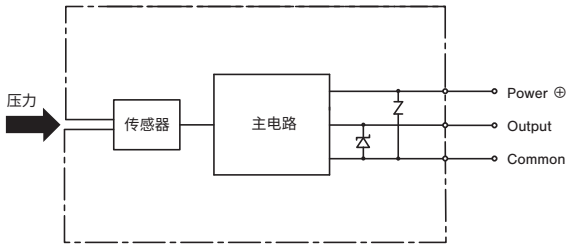

■ 关于特殊规格产品

也可支持下列特殊规格产品。详情请咨询销售主管。

特殊规格示例
线缆直出式（1.5 m标准）
特殊量程402A（0~400 kPa abs） *消毒器用
5 V驱动
特殊接头（扩口接头7/16-20UNF 阳螺纹/阴螺纹等）

■ 线缆直出式：参考图

Unless otherwise specified, tolerance：±0.5 (Unit: mm)

● 接头形状 R1（R1/8）型

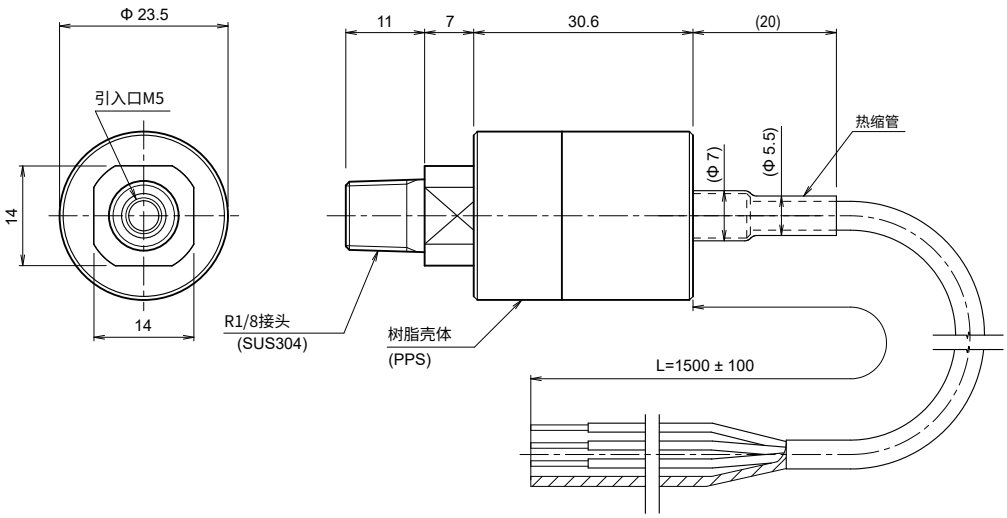
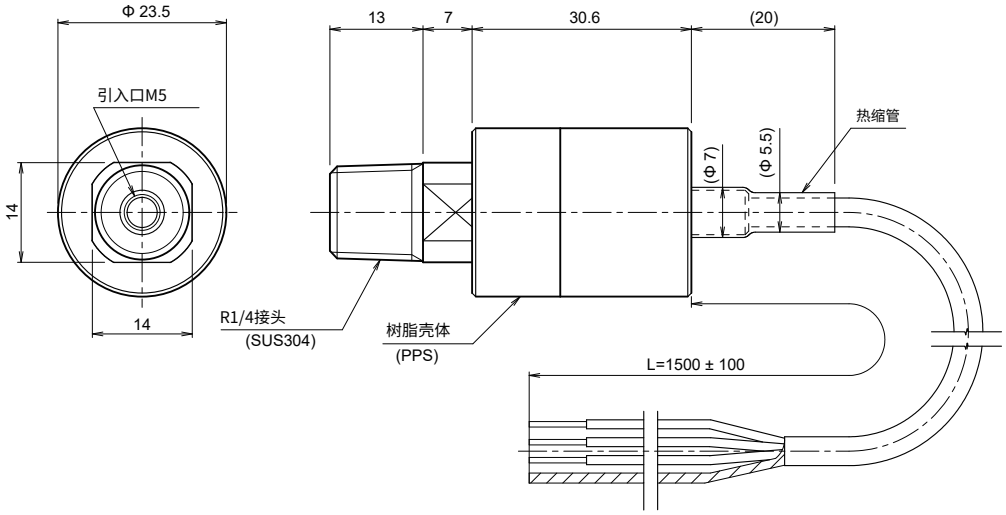
● 接头形状 R2（R1/4）型